Klaxon Bestellformular 2025

Preisliste gültig ab 01. August 2025, exkl. Mehrwertsteuer. Änderungen und Druckfehler vorbehalten.

Fachhändler:	**Bestellnummer:**
Kommission:	**Datum:**

Klick Electric

14" Rad, 750W Motor, Gewicht 10,2 kg (ohne Akku)

Ohne Ständer | Hydraulische Bremssättel | Elektronische Grundausstattung (kein Tempomat, EBS und Hill Holder)

Standardlenker
(E002514S)
○ **€ 2.530,00**

Tetralenker
(E002514T)
○ **€ 3.320,00**

Grundmodell - ohne Ladegerät, ohne Akku, ohne Anbindung

	Akkuoptionen - bitte wählen!		
●	Ladegerät	CC-88-0002	**€ 102,00**
○	Akku Race 48V 11,6Ah - bis zu 50km	CM-1-11AH	€ 782,00
○	Akku Race Lite 48V 5Ah - bis zu 25km	CM-1-5AH	€ 579,00
○	Akku Fly Race 48V 3Ah (Flugakku) - bis zu 15km	CM-1-2,9AH	€ 504,00
	Fahrkonfigurationen - optional		
○	Gerader Lenker	CC-25-0002	€ 41,00
○	Traktionsgewichte	2x CC-93-0000	€ 193,00
○	Lenkerverlängerung	CC-25-0006	€ 156,00
○	Ständer	CC-CAV-0003	€ 204,00
●	Hydraulische Bremssättel	2x CC-8-9-10-0001	**€ 00,00**
	Sicherheitsset - optional		
○	Einzelner Rückspiegel	SPE-0000	€ 38,00
○	Weißes vorderes LED Licht (Bei Akku angeschlossen)	CC-83-KIT-2024	€ 92,00
○	Weißes LED Licht (Batteriebetrieben)	LED-WHITE-0000	€ 27,00
○	Rotes LED Licht (Batteriebetrieben)	LED-RED-0000	€ 27,00
	Bereifung - bitte wählen!		
○	Allroad schmal 14" x 2.125	CC-3-1401	**€ 00,00**
○	Allroad breit 14" x 2.50	CC-3-1425	€ 31,00
○	Cross Reifen 14" x 2.50	CC-3-2510	€ 31,00
○	Enduro Reifen 14" x 2.125	CC-3-1402	€ 27,00
	Accessoires - optional		
○	Transporttasche	FLYBAG00	€ 204,00
○	Korbverbindungssatz (benötigt für Körbe!)	KIT-TEL-0001	€ 145,00
○	Korb 10L	BASKET-0000	€ 38,00
○	Korb 16L	BASKET-0001	€ 49,00
○	Handyhalter	PHONE-HOLDER	€ 43,00
○	FAT-Reifen für Rollstuhl, Achsdurchmesser 12mm	FATWHEELS-01-12	€ 525,00
○	FAT-Reifen für Rollstuhl, Achsdurchmesser 12,7mm	FATWHEELS-01-1,7	€ 525,00
●	Akku-Sticker reflektierend	CM-1-STICKER-R	**€ 00,00**
○	Akku-Sticker hellblau	CM-1-STICKER-RA	€ 13,00
○	Akku-Sticker blau	CM-1-STICKER-RB	€ 13,00
○	Akku-Sticker fuxia	CM-1-STICKER-RF	€ 13,00
○	Akku-Sticker rot	CM-1-STICKER-RR	€ 13,00
○	Akku-Sticker gelb	CM-1-STICKER-RG	€ 13,00

Klaxon Bestellformular 2025

Preisliste gültig ab 01. August 2025, exkl. Mehrwertsteuer. Änderungen und Druckfehler vorbehalten.

Fachhändler:	**Bestellnummer:**
Kommission:	**Datum:**

Klick Light

12" Rad, 750W Motor, Gewicht 8,8 kg (ohne Akku)

Gerader Lenker | Hydraulischer Bremssattel | Mit Tempomat und EBS

Standardlenker
(L002512S)
○ **€ 2.780,00**

Tetralenker
(L002512T)
○ **€ 3.570,00**

Grundmodell - ohne Ladegerät, ohne Akku, ohne Anbindung

	Akkuoptionen - bitte wählen!		
●	Ladegerät	CC-88-0002	**€ 102,00**
○	Akku Race 48V 11,6Ah - bis zu 50km	CM-1-11AH	€ 782,00
○	Akku Race Lite 48V 5Ah - bis zu 25km	CM-1-5AH	€ 579,00
○	Akku Fly Race 48V 3Ah (Flugakku) - bis zu 15km	CM-1-2,9AH	€ 504,00
	Fahrkonfigurationen - optional		
○	Traktionsgewichte	2x CC-93-0000	€ 193,00
○	Lenkerverlängerung	CC-25-0006	€ 156,00
●	Hydraulischer Bremssattel	1x CC-8-9-10-0001	**€ 00,00**
○	HHC - Hill Holder Control	CC-2-PROG-HHC	€ 255,00
	Sicherheitsset - optional		
○	Einzelner Rückspiegel	SPE-0000	€ 38,00
○	Weißes vorderes LED Licht (Bei Akku angeschlossen)	CC-83-KIT-2024	€ 92,00
○	Weißes LED Licht (Batteriebetrieben)	LED-WHITE-0000	€ 27,00
○	Rotes LED Licht (Batteriebetrieben)	LED-RED-0000	€ 27,00
	Bereifung - bitte wählen!		
●	Light Reifen schmal 12" x 2.125	CC-3-1201	**€ 00,00**
	Accessoires - optional		
○	Transporttasche	FLYBAG00	€ 204,00
○	Korbverbindungssatz (benötigt für Körbe!)	KIT-TEL-0001	€ 145,00
○	Korb 10L	BASKET-0000	€ 38,00
○	Korb 16L	BASKET-0001	€ 49,00
○	Handyhalter	PHONE-HOLDER	€ 43,00
○	FAT-Reifen für Rollstuhl, Achsdurchmesser 12mm	FATWHEELS-01-12	€ 525,00
○	FAT-Reifen für Rollstuhl, Achsdurchmesser 12,7mm	FATWHEELS-01-1,7	€ 525,00
●	Akku-Sticker reflektierend	CM-1-STICKER-R	**€ 00,00**
○	Akku-Sticker hellblau	CM-1-STICKER-RA	€ 13,00
○	Akku-Sticker blau	CM-1-STICKER-RB	€ 13,00
○	Akku-Sticker fuxia	CM-1-STICKER-RF	€ 13,00
○	Akku-Sticker rot	CM-1-STICKER-RR	€ 13,00
○	Akku-Sticker gelb	CM-1-STICKER-RG	€ 13,00

Klaxon Bestellformular 2025

Preisliste gültig ab 01. August 2025, exkl. Mehrwertsteuer. Änderungen und Druckfehler vorbehalten.

Fachhändler:	**Bestellnummer:**
Kommission:	**Datum:**

Klick Power

14" Rad, 750W Motor, Gewicht 10,4 kg (ohne Akku)

Hydraulische Bremssättel | Mit Tempomat und EBS

Standardlenker
(P002514S)
○ **€ 3.450,00**

Tetralenker
(P002514T)
○ **€ 4.240,00**

Grundmodell - ohne Ladegerät, ohne Akku, ohne Anbindung

	Akkuoptionen - bitte wählen!		
●	Ladegerät	CC-88-0002	**€ 102,00**
○	Akku Race 48V 11,6Ah - bis zu 50km	CM-1-11AH	€ 782,00
○	Akku Race Lite 48V 5Ah - bis zu 25km	CM-1-5AH	€ 579,00
○	Akku Fly Race 48V 3Ah (Flugakku) - bis zu 15km	CM-1-2,9AH	€ 504,00
	Fahrkonfigurationen - optional		
○	Gerader Lenker	CC-25-0002	€ 41,00
○	Traktionsgewichte	2x CC-93-0000	€ 193,00
○	Lenkerverlängerung	CC-25-0006	€ 156,00
●	Hydraulische Bremssättel	2x CC-8-9-10-0001	**€ 00,00**
○	HHC - Hill Holder Control	CC-2-PROG-HHC	€ 255,00
	Sicherheitsset - optional		
○	Einzelner Rückspiegel	SPE-0000	€ 38,00
○	Weißes vorderes LED Licht (Bei Akku angeschlossen)	CC-83-KIT-2024	€ 92,00
○	Weißes LED Licht (Batteriebetrieben)	LED-WHITE-0000	€ 27,00
○	Rotes LED Licht (Batteriebetrieben)	LED-RED-0000	€ 27,00
	Bereifung - bitte wählen!		
○	Allroad schmal 14" x 2.125	CC-3-1401	**€ 00,00**
○	Allroad breit 14" x 2.50	CC-3-1425	€ 31,00
○	Cross Reifen 14" x 2.50	CC-3-2510	€ 31,00
○	Enduro Reifen 14" x 2.125	CC-3-1402	€ 27,00
	Accessoires - optional		
○	Transporttasche	FLYBAG00	€ 204,00
○	Korbverbindungssatz (benötigt für Körbe!)	KIT-TEL-0001	€ 145,00
○	Korb 10L	BASKET-0000	€ 38,00
○	Korb 16L	BASKET-0001	€ 49,00
○	Handyhalter	PHONE-HOLDER	€ 43,00
○	FAT-Reifen für Rollstuhl, Achsdurchmesser 12mm	FATWHEELS-01-12	€ 525,00
○	FAT-Reifen für Rollstuhl, Achsdurchmesser 12,7mm	FATWHEELS-01-1,7	€ 525,00
●	Akku-Sticker reflektierend	CM-1-STICKER-R	**€ 00,00**
○	Akku-Sticker hellblau	CM-1-STICKER-RA	€ 13,00
○	Akku-Sticker blau	CM-1-STICKER-RB	€ 13,00
○	Akku-Sticker fuxia	CM-1-STICKER-RF	€ 13,00
○	Akku-Sticker rot	CM-1-STICKER-RR	€ 13,00
○	Akku-Sticker gelb	CM-1-STICKER-RG	€ 13,00

Klaxon Bestellformular 2025

Preisliste gültig ab 01. August 2025, exkl. Mehrwertsteuer. Änderungen und Druckfehler vorbehalten.

Fachhändler:	**Bestellnummer:**
Kommission:	**Datum:**

Klick Power Plus

16" Rad, 750W Motor, Gewicht 10,6 kg (ohne Akku)

Hydraulische Bremssättel | Mit Tempomat und EBS

Standardlenker
(PP02516S)
○ **€ 3.920,00**

Tetralenker
(PP02516T)
○ **€ 4.710,00**

Grundmodell - ohne Ladegerät, ohne Akku, ohne Anbindung

	Akkuoptionen - bitte wählen!		
●	Ladegerät	CC-88-0002	**€ 102,00**
○	Akku Race 48V 11,6Ah - bis zu 50km	CM-1-11AH	€ 782,00
○	Akku Race Lite 48V 5Ah - bis zu 25km	CM-1-5AH	€ 579,00
○	Akku Fly Race 48V 3Ah (Flugakku) - bis zu 15km	CM-1-2,9AH	€ 504,00
	Fahrkonfigurationen - optional		
○	Gerader Lenker	CC-25-0002	€ 41,00
○	Traktionsgewichte	2x CC-93-0000	€ 193,00
○	Lenkerverlängerung	CC-25-0006	€ 156,00
●	Hydraulische Bremssättel	2x CC-8-9-10-0001	**€ 00,00**
○	HHC - Hill Holder Control	CC-2-PROG-HHC	€ 255,00
	Sicherheitsset - optional		
○	Einzelner Rückspiegel	SPE-0000	€ 38,00
○	Weißes vorderes LED Licht (Bei Akku angeschlossen)	CC-83-KIT-2024	€ 92,00
○	Weißes LED Licht (Batteriebetrieben)	LED-WHITE-0000	€ 27,00
○	Rotes LED Licht (Batteriebetrieben)	LED-RED-0000	€ 27,00
	Bereifung - bitte wählen!		
●	Allroad breit 16" x 2.50	CC-3-1601	**€ 00,00**
	Accessoires - optional		
○	Korbverbindungssatz (benötigt für Körbe!)	KIT-TEL-0001	€ 145,00
○	Korb 10L	BASKET-0000	€ 38,00
○	Korb 16L	BASKET-0001	€ 49,00
○	Handyhalter	PHONE-HOLDER	€ 43,00
○	FAT-Reifen für Rollstuhl, Achsdurchmesser 12mm	FATWHEELS-01-12	€ 525,00
○	FAT-Reifen für Rollstuhl, Achsdurchmesser 12,7mm	FATWHEELS-01-1,7	€ 525,00
●	Akku-Sticker reflektierend	CM-1-STICKER-R	**€ 00,00**
○	Akku-Sticker hellblau	CM-1-STICKER-RA	€ 13,00
○	Akku-Sticker blau	CM-1-STICKER-RB	€ 13,00
○	Akku-Sticker fuxia	CM-1-STICKER-RF	€ 13,00
○	Akku-Sticker rot	CM-1-STICKER-RR	€ 13,00
○	Akku-Sticker gelb	CM-1-STICKER-RG	€ 13,00

Klaxon Bestellformular 2025

Preisliste gültig ab 01. August 2025, exkl. Mehrwertsteuer. Änderungen und Druckfehler vorbehalten.

Fachhändler:	**Bestellnummer:**
Kommission:	**Datum:**

Klick Race

14" Rad, 1500W Motor, Gewicht 13,2 kg (ohne Akku)

Mechanische Bremssättel | Mit Tempomat und EBS

Standardlenker
(R010014S)
○ **€ 3.790,00**

Tetralenker
(R010014T)
○ **€ 4.580,00**

Grundmodell - ohne Ladegerät, ohne Akku, ohne Anbindung

	Akkuoptionen - bitte wählen!		
●	Ladegerät	CC-88-0002	**€ 102,00**
○	Akku Race 48V 11,6Ah - bis zu 50km	CM-1-11AH	€ 782,00
○	Akku Race Lite 48V 5Ah - bis zu 25km	CM-1-5AH	€ 579,00
○	Akku Fly Race 48V 3Ah (Flugakku) - bis zu 15km	CM-1-2,9AH	€ 504,00
	Fahrkonfigurationen - optional		
○	Gerader Lenker	CC-25-0002	€ 41,00
○	Traktionsgewichte	2x CC-93-0000	€ 193,00
○	Lenkerverlängerung	CC-25-0006	€ 156,00
○	HHC - Hill Holder Control	CC-2-PROG-HHC	€ 255,00
	Sicherheitsset - optional		
○	Einzelner Rückspiegel	SPE-0000	€ 38,00
○	Weißes vorderes LED Licht (Bei Akku angeschlossen)	CC-83-KIT-2024	€ 92,00
○	Weißes LED Licht (Batteriebetrieben)	LED-WHITE-0000	€ 27,00
○	Rotes LED Licht (Batteriebetrieben)	LED-RED-0000	€ 27,00
	Bereifung - bitte wählen!		
○	Allroad schmal 14" x 2.125	CC-3-1401	**€ 00,00**
○	Allroad breit 14" x 2.50	CC-3-1425	€ 31,00
○	Cross Reifen 14" x 2.50	CC-3-2510	€ 31,00
○	Enduro Reifen 14" x 2.125	CC-3-1402	€ 27,00
	Accessoires - optional		
○	Transporttasche	FLYBAG00	€ 204,00
○	Korbverbindungssatz (benötigt für Körbe!)	KIT-TEL-0001	€ 145,00
○	Korb 10L	BASKET-0000	€ 38,00
○	Korb 16L	BASKET-0001	€ 49,00
○	Handyhalter	PHONE-HOLDER	€ 43,00
○	FAT-Reifen für Rollstuhl, Achsdurchmesser 12mm	FATWHEELS-01-12	€ 525,00
○	FAT-Reifen für Rollstuhl, Achsdurchmesser 12,7mm	FATWHEELS-01-1,7	€ 525,00
●	Akku-Sticker reflektierend	CM-1-STICKER-R	**€ 00,00**
○	Akku-Sticker hellblau	CM-1-STICKER-RA	€ 13,00
○	Akku-Sticker blau	CM-1-STICKER-RB	€ 13,00
○	Akku-Sticker fuxia	CM-1-STICKER-RF	€ 13,00
○	Akku-Sticker rot	CM-1-STICKER-RR	€ 13,00
○	Akku-Sticker gelb	CM-1-STICKER-RG	€ 13,00

Klaxon Bestellformular 2025

Preisliste gültig ab 01. August 2025, exkl. Mehrwertsteuer. Änderungen und Druckfehler vorbehalten.

Fachhändler:	**Bestellnummer:**
Kommission:	**Datum:**

Klick Scrambler

13,3" Rad, 750W Motor, Gewicht 11,8 kg (ohne Akku)

Breite Allroad Bereifung | Hydraulische Bremssättel | Mit Tempomat und EBS

Standardlenker
(S002512S)
○ **€ 3.690,00**

Tetralenker
(S002512T)
○ **€ 4.480,00**

Grundmodell - ohne Ladegerät, ohne Akku, ohne Anbindung

	Akkuoptionen - bitte wählen!		
●	Ladegerät	CC-88-0002	**€ 102,00**
○	Akku Race 48V 11,6Ah - bis zu 50km	CM-1-11AH	€ 782,00
○	Akku Race Lite 48V 5Ah - bis zu 25km	CM-1-5AH	€ 579,00
○	Akku Fly Race 48V 3Ah (Flugakku) - bis zu 15km	CM-1-2,9AH	€ 504,00
	Fahrkonfigurationen - optional		
○	Gerader Lenker	CC-25-0002	€ 41,00
○	Traktionsgewichte	2x CC-93-0000	€ 193,00
○	Lenkerverlängerung	CC-25-0006	€ 156,00
●	Hydraulische Bremssättel	2x CC-8-9-10-0001	**€ 00,00**
○	HHC - Hill Holder Control	CC-2-PROG-HHC	€ 255,00
	Sicherheitsset - optional		
○	Einzelner Rückspiegel	SPE-0000	€ 38,00
○	Weißes vorderes LED Licht (Bei Akku angeschlossen)	CC-83-KIT-2024	€ 92,00
○	Weißes LED Licht (Batteriebetrieben)	LED-WHITE-0000	€ 27,00
○	Rotes LED Licht (Batteriebetrieben)	LED-RED-0000	€ 27,00
	Bereifung - bitte wählen!		
○	Cross Reifen breit 13,3" (300-8)	CC-3-3008	**€ 00,00**
○	Motard Reifen 13,3" (300-8)	CC-3-3108	€ 36,00
	Accessoires - optional		
○	Transporttasche	FLYBAG00	€ 204,00
○	Korbverbindungssatz (benötigt für Körbe!)	KIT-TEL-0001	€ 145,00
○	Korb 10L	BASKET-0000	€ 38,00
○	Korb 16L	BASKET-0001	€ 49,00
○	Handyhalter	PHONE-HOLDER	€ 43,00
○	FAT-Reifen für Rollstuhl, Achsdurchmesser 12mm	FATWHEELS-01-12	€ 525,00
○	FAT-Reifen für Rollstuhl, Achsdurchmesser 12,7mm	FATWHEELS-01-1,7	€ 525,00
●	Akku-Sticker reflektierend	CM-1-STICKER-R	**€ 00,00**
○	Akku-Sticker hellblau	CM-1-STICKER-RA	€ 13,00
○	Akku-Sticker blau	CM-1-STICKER-RB	€ 13,00
○	Akku-Sticker fuxia	CM-1-STICKER-RF	€ 13,00
○	Akku-Sticker rot	CM-1-STICKER-RR	€ 13,00
○	Akku-Sticker gelb	CM-1-STICKER-RG	€ 13,00

Klaxon Bestellformular 2025

Preisliste gültig ab 01. August 2025, exkl. Mehrwertsteuer. Änderungen und Druckfehler vorbehalten.

Fachhändler:	**Bestellnummer:**
Kommission:	**Datum:**

Klick Monster

20" Rad, 1500W Motor, Gewicht 15,3 kg (ohne Akku)
Mechanische Bremssättel | Mit Tempomat und EBS

Standardlenker
(M010020S)

● **€ 4.220,00**

Grundmodell - ohne Ladegerät, ohne Akku, ohne Anbindung

	Akkuoptionen - bitte wählen!		
●	Ladegerät	CC-88-0002	**€ 102,00**
○	Akku Race 48V 11,6Ah - bis zu 50km	CM-1-11AH	€ 782,00
○	Akku Race Lite 48V 5Ah - bis zu 25km	CM-1-5AH	€ 579,00
○	Akku Fly Race 48V 3Ah (Flugakku) - bis zu 15km	CM-1-2,9AH	€ 504,00
	Fahrkonfigurationen - optional		
○	Traktionsgewichte	2x CC-93-0000	€ 193,00
○	Lenkerverlängerung	CC-25-0006	€ 156,00
○	HHC - Hill Holder Control	CC-2-PROG-HHC	€ 255,00
	Sicherheitsset - optional		
○	Einzelner Rückspiegel	SPE-0000	€ 38,00
○	Weißes vorderes LED Licht (Bei Akku angeschlossen)	CC-83-KIT-2024	€ 92,00
○	Weißes LED Licht (Batteriebetrieben)	LED-WHITE-0000	€ 27,00
○	Rotes LED Licht (Batteriebetrieben)	LED-RED-0000	€ 27,00
	Bereifung - bitte wählen!		
●	Allroad FAT 20x40	CM-3-200	**€ 00,00**
	Accessoires - optional		
○	Korbverbindungssatz (benötigt für Körbe!)	KIT-TEL-0001	€ 145,00
○	Korb 10L	BASKET-0000	€ 38,00
○	Korb 16L	BASKET-0001	€ 49,00
○	Handyhalter	PHONE-HOLDER	€ 43,00
○	FAT-Reifen für Rollstuhl, Achsdurchmesser 12mm	FATWHEELS-01-12	€ 525,00
○	FAT-Reifen für Rollstuhl, Achsdurchmesser 12,7mm	FATWHEELS-01-1,7	€ 525,00
●	Akku-Sticker reflektierend	CM-1-STICKER-R	**€ 00,00**
○	Akku-Sticker hellblau	CM-1-STICKER-RA	€ 13,00
○	Akku-Sticker blau	CM-1-STICKER-RB	€ 13,00
○	Akku-Sticker fuxia	CM-1-STICKER-RF	€ 13,00
○	Akku-Sticker rot	CM-1-STICKER-RR	€ 13,00
○	Akku-Sticker gelb	CM-1-STICKER-RG	€ 13,00

Klaxon Bestellformular 2025

Preisliste gültig ab 01. August 2025, exkl. Mehrwertsteuer. Änderungen und Druckfehler vorbehalten.

Fachhändler:	**Bestellnummer:**
Kommission:	**Datum:**

Klick Twist

10" Rad, 750W Motor, Gewicht 7,4 kg (ohne Akku)
Mechanischer Bremssattel

€ 4.380,00
(KT0251 0X + CR-KIT-0001 + FOLDXXXX)

Grundmodell inkl. kompletter Heckanbindung und Transporttasche - ohne Controller, ohne Ladegerät, ohne Akku

Montageadapter - bitte wählen!			
○	Klick Twist mit Montageadapter für 22" Rollstuhl-Räder	KT025102	€ 4.380,00
○	Klick Twist mit Montageadapter für 24" Rollstuhl-Räder	KT025104	€ 4.380,00
○	Klick Twist mit Montageadapter für 25" Rollstuhl-Räder	KT025105	€ 4.380,00
○	Klick Twist mit Montageadapter für 26" Rollstuhl-Räder	KT025106	€ 4.380,00
Akkuoptionen - bitte wählen!			
●	Ladegerät	KT-88-0000	**€ 102,00**
●	Akku Twist 36V 4Ah - bis zu 20km	KT-1-4AH	**€ 500,00**
Steuerungsseite für Controller - bitte wählen!			
○	Controller für Montage am Rollstuhlrahmen links	KT-CTR-SX-0001	€ 308,00
○	Controller für Montage am Rollstuhlrahmen rechts	KT-CTR-DX-0001	€ 308,00
○	Steuerung für Begleitperson	KT-PA-0001	€ 262,00
Anbindungsoptionen - bitte wählen!			
○	Frontanbindung zentral - bitte Querträger, Konnektor und Klemmringe auf Seite 12 wählen		
○	Frontanbindung lateral - bitte seitliches Kopplungssystem und Klemmringe auf Seite 11 wählen		
○	Heckanbindung - bitte Anbauteile auf Seite 10 wählen		
○	Minderpreis für Lieferung ohne Heckanbindung	CR-KIT-0000	- € 400,00
Fahrkonfiguration - optional			
○	Abnehmbarer Lenker, faltbar (inkl. integriertem Controller, für Frontanbindung)	KT-25-0001	€ 400,00
Sicherheitsset - optional			
○	Einzelner Rückspiegel	SPE-0000	€ 38,00
○	Weißes LED Licht (Batteriebetrieben)	LED-WHITE-0000	€ 27,00
○	Rotes LED Licht (Batteriebetrieben)	LED-RED-0000	€ 27,00
Accessoires - optional			
○	Handyhalter	PHONE-HOLDER	€ 43,00
○	FAT-Reifen für Rollstuhl, Achsdurchmesser 12mm	FATWHEELS-01-12	€ 525,00
○	FAT-Reifen für Rollstuhl, Achsdurchmesser 12,7mm	FATWHEELS-01-1,7	€ 525,00

Auswahl an Optionen und Accessoires

Bereifungen

Allroad schmal 14" x 2.125

Cross 14" x 2.50

Enduro 14" x 2.125

Allroad breit 14" x 2.50

Motard 13,3" (300-8)

Fahrkonfigurationen

Gerader Lenker

Standardlenker

Traktionsgewichte

Lenkerverlängerung

Accessoires

Transporttasche

Korb

Handyhalter

Klaxon Bestellformular 2025

Preisliste gültig ab 01. August 2025, exkl. Mehrwertsteuer. Änderungen und Druckfehler vorbehalten.

Rollstuhldaten - bitte Marke und Modell eintragen!

Marke:	**Modell:**

Heckanbindung zu Klick Twist - Starrrahmen

○ Heckanbindung Starrrahmen

CR-KIT-0001 + RID36-XX-0000 **€ 00,00**

Folgende Maße sind unbedingt anzugeben

Achsdurchmesser: _____ cm	**Abstand Boden bis Mitte Achse: _____ cm**

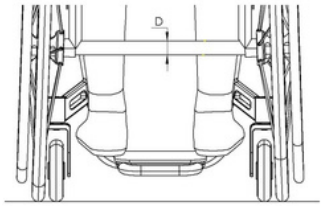

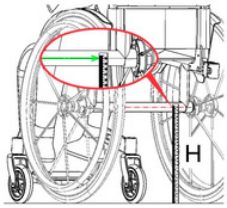

Heckanbindung zu Klick Twist - Faltrahmen

○ Heckanbindung Faltrahmen

CR-KIT-0001 + FOLDXXXX **€ 00,00**

Folgende Maße sind unbedingt anzugeben

Abstand Boden bis Mitte Radachse: _____ cm	**Abstand zwischen Achsaufnahmen : _____ cm**

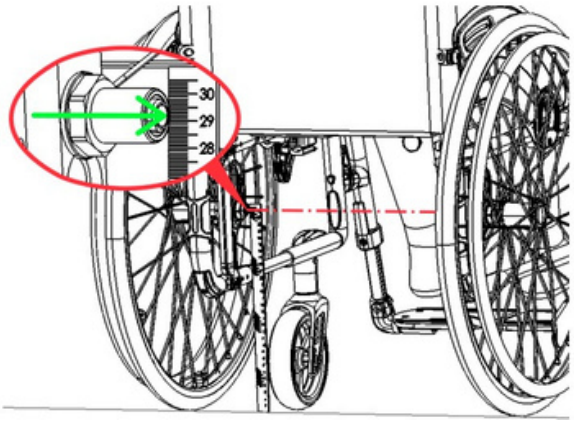

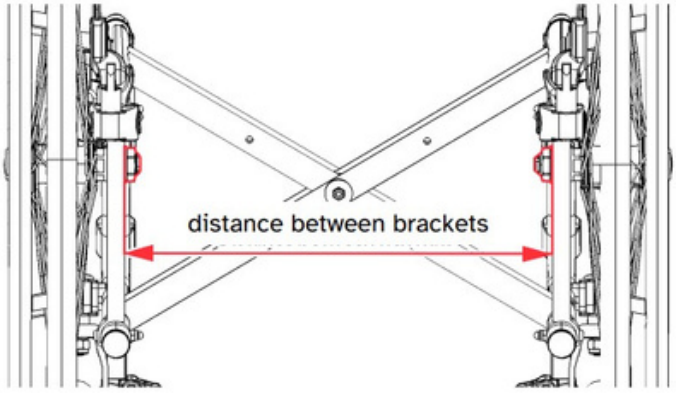

Klaxon Bestellformular 2025

Preisliste gültig ab 01. August 2025, exkl. Mehrwertsteuer. Änderungen und Druckfehler vorbehalten.

Rollstuhldaten - bitte Marke und Modell eintragen!

Marke:	**Modell:**

Frontanbindung lateral

○	Seitliches Kopplungssystem	CL-KIT-0000	€ 622,00

Klemmringe für Rundrohre, parallele und konvergente Rahmen

○	Durchmesser 31mm - 33,4mm	AGLSX32 + AGLDX32	€ 332,00
○	Durchmesser 29mm - 30,9mm	AGLSX32 + AGLDX32 + RID32-30-0000	€ 370,00
○	Durchmesser 27mm - 28,9mm	AGLSX32 + AGLDX32 + RID32-28-0000	€ 370,00
○	Durchmesser 24,4mm - 26,4mm	AGLSX25 + AGLDX25	€ 332,00
○	Durchmesser 23mm - 23,9mm	AGLSX25 + AGLDX25 + RID25-23-0000	€ 370,00
○	Durchmesser 21mm - 22,9mm	AGLSX25 + AGLDX25 + RID25-22-0000	€ 370,00
○	Durchmesser 19mm - 20,9mm	AGLSX25 + AGLDX25 + RID25-20-0000	€ 370,00
○	Durchmesser 17mm - 18,9mm	AGLSX25 + AGLDX25 + RID25-18-0000	€ 370,00

Klemmringe für ovale Rohre, parallele und konvergente Rahmen

○	Oval 27mm x 33mm (Sunrise)	AGLSXOVS + AGLDXOVS	€ 332,00
○	Oval 25mm x 35mm (Progeo)	AGLSXOV + AGLDXOV	€ 332,00

Klaxon Bestellformular 2025

Preisliste gültig ab 01. August 2025, exkl. Mehrwertsteuer. Änderungen und Druckfehler vorbehalten.

Rollstuhldaten - bitte Marke und Modell eintragen!

Marke:	**Modell:**

Frontanbindung zentral

Kompletter Querträger (=Innenmaß Rollstuhlrahmen):

○	Länge 480mm - 540mm	TRAV4854	€ 215,00
○	Länge 361mm - 480mm	TRAV3648	€ 207,00
○	Länge 291mm - 360mm	TRAV2936	€ 207,00
○	Länge 271mm - 290mm	TRAV2729	€ 207,00
○	Länge 230mm - 270mm	TRAV2327	€ 207,00
●	Schnellverschlussstifte mit Ringgriff	2x DF-34-0001	**€ 00,00**

Konnektor:

○	Konnektor extralang	LSTD-0001	€ 625,00
○	Konnektor extralang Tetra	LTET-0001	€ 834,00
○	Konnektor kurz	LSTD-0002	€ 606,00
○	Konnektor standard	LSTD-0000	€ 606,00
○	Konnektor standard Tetra	LTET-0000	€ 814,00
○	Konnektor für Twist	LSTD-0003	€ 500,00

Klemmringe für Rundrohre, parallele Rahmen

○	Durchmesser 34mm - 36mm	2x AGP35	€ 194,00
○	Durchmesser 31mm - 33,4mm	2x AGP32	€ 194,00
○	Durchmesser 29mm - 30,9mm	2x AGP32 + RID32-30-0000	€ 232,00
○	Durchmesser 27mm - 28,9mm	2x AGP32 + RID32-28-0000	€ 232,00
○	Durchmesser 24,4mm - 26,4mm	2x AGP25	€ 194,00
○	Durchmesser 23mm - 23,9mm	2x AGP25 + RID25-23-0000	€ 232,00
○	Durchmesser 21mm - 22,9mm	2x AGP25 + RID25-22-0000	€ 232,00
○	Durchmesser 19mm - 20,9mm	2x AGP25 + RID25-20-0000	€ 232,00
○	Durchmesser 17mm - 18,9mm	2x AGP25 + RID25-18-0000	€ 232,00

Klemmringe für Rundrohre, konvergente Rahmen

○	Durchmesser 31mm - 33,4mm	2x AGCP132	€ 232,00
○	Durchmesser 29mm - 30,9mm	2x AGCP132 + RID32-30-0000	€ 270,00
○	Durchmesser 27mm - 28,9mm	2x AGCP132 + RID32-28-0000	€ 270,00
○	Durchmesser 24,4mm - 26,4mm	2x AGCP125	€ 232,00
○	Durchmesser 23mm - 23,9mm	2x AGCP125 + RID25-23-0000	€ 270,00
○	Durchmesser 21mm - 22,9mm	2x AGCP125 + RID25-22-0000	€ 270,00
○	Durchmesser 19mm - 20,9mm	2x AGCP125 + RID25-20-0000	€ 270,00
○	Durchmesser 17mm - 18,9mm	2x AGCP125 + RID25-18-0000	€ 270,00

Klemmringe für ovale Rohre, nur für parallele Rahmen

○	Oval 27mm x 33mm (Sunrise)	2x AGPOVSX	€ 232,00
○	Oval 25mm x 35mm (Progeo)	2x AGPOV	€ 232,00
○	Oval für Progeo Carbon Noir 2.0 und Duke	2x AGPOVPC	€ 232,00